tecnotermica s.r.l.
COSTRUZIONI TERMOMECCANICHE

43031 BAGANZOLA (PARMA)
Strada Baganzola N° 93/A
Tel. 0521 986003 - Fax. 0521 983826
E-mail: tecnotpr@libero.it

TECNOPRESS TP BR.

GENERATORE DI VAPORE A BASSA PRESSIONE (1 BAR)
ESECUZIONE SEMIFISSA ORIZZONTALE CON INVERSIONE
DI FIAMMA IN CAMERA DI COMBUSTIONE CILINDRICA
BAGNATA, MONOBLOCCO, CARENATURA PARALLELEPIPEDA
PER SPEDIZIONE CON CONTAINER. POSSIBILITA COSTRUTTIVE
DA KG/H 100 A KG/H 3.000 DI VAPORE.

GENERATEUR DE VAPEUR A BASSE PRESSION (1 BAR)
EXECUTION SEMIFIXEE HORIZONTALE AVEC INVERSION
DE FLAMME EN CHAMBRE DE COMBUSTION CYLINDRIQUE
BAIGNEE, MONOBLOC, CARENAGE PARALLELEPIPEDE
POUR ENVOI EN CONTAINER. POSSIBILITES CONSTRUCTIVES
DE KG/H 100 A KG/H 3.000 DE VAPEUR.

STEAM GENERATOR AT LOW PRESSURE (1 BAR)
SEMI FIXED HORIZONTAL EXECUTION WITH FLAME
REVERSION IN CYLINDRICAL « WET » CHAMBER,
MONOBLOC, PARALLELEPIPED FAIRING FOR SENDING
IN CONTAINER. CONSTRUCTIVE POSSIBILITIES
FROM KG/H 100 UNTIL KG/H 3.000 OF STEAM.

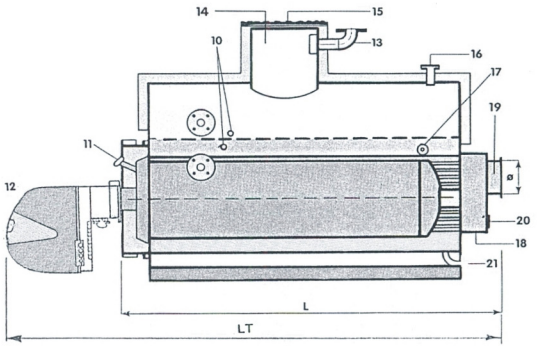

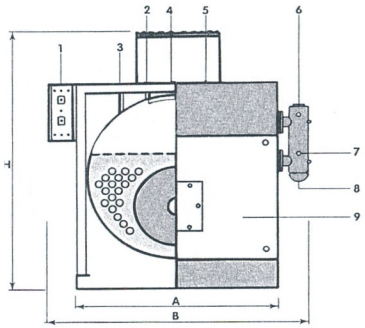

MODELLO TP.BR.		6	9	20	30	40	50	60	80	100	120	150	175
Potenzialità' nominale	KW	70	105	232	349	465	581	697	930	1163	1395	1744	2035
	Kcal / h. x 1000	60	90	200	300	400	500	600	800	1.000	1.200	1500	1.750
Potenzialità' focolare	KW	78,2	117,2	260,5	390,8	521	651,3	781,6	1.042	1.302,6	1.563	1.953,8	2.279,5
	Kcal / h. x 1000	67,2	100,8	224	336	448	560	672	896	1.120	1.344	1.680	1.960
Produzione vapore (1)	KG. / h.	100	160	350	530	700	880	1.000	1.400	1.770	2000	2.650	3000
Pressione camera combustione mm.CA.		7	15	30	25	35	35	50	55	65	70	75	75
DIMENSIONI	A mm.	750	900	1.000	1.170	1.170	1.350	1.350	1.550	1.550	1.750	1.750	1.900
	B mm.	1.200	1.400	1.500	1.670	1.670	1.850	1.850	2.050	2.050	2.250	2.250	2.450
	H mm.	1.300	1.400	1.700	1.900	1.900	2.050	2.050	2.350	2.350	2.500	2.500	2.700
	L mm.	1.200	1.730	2.100	2.100	2.400	2.400	2.750	2.750	3.120	3.100	3.450	3.300
	LT mm.	1.600	2.200	2.600	2.600	2.900	3.100	3.450	3.450	3.700	3.800	4.150	4.000
ATTACCHI	CAMINO ϕ mm.	180	250	250	250	250	300	300	350	350	400	400	450
	Presa vapore DN.	32	40	50	65	65	80	80	100	100	125	150	150
	Asp. acqua ϕ	1"	1"	1"	1"	1"	1"	1"	1"	1"	1"	1"	1"
	Scarico ϕ	1"1/4	1"1/4	1"1/4	1"1/4	1"1/4	1"1/4	1"1/4	1"1/4	1"1/4	1"1/4	1"1/4	1"1/4
PESO		700	1.030	1.250	1.350	1.650	2.050	2.350	2.700	3.300	3.800	4.600	5.150